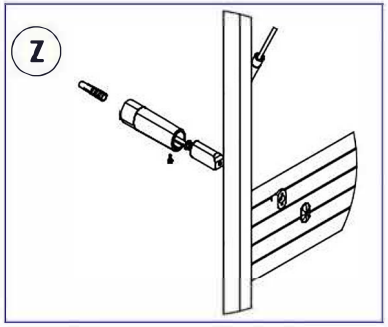
Z

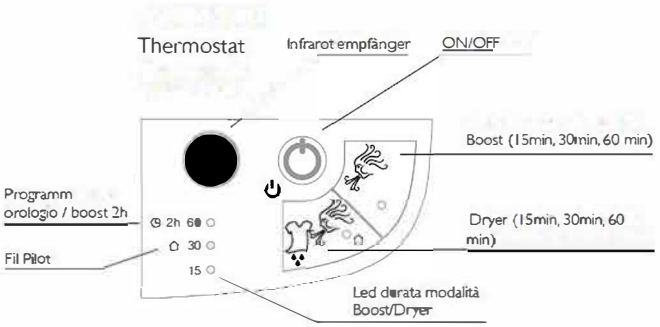
Thermostat
Infrarot empfänger
ON/OFF
Boost (15min, 30min, 60 min)
Programm
orologio / boost 2h
2h 60
30
15
Dryer (15min, 30min, 60
min)
Fil Pilot
Led durata modalità
Boost/Dryer

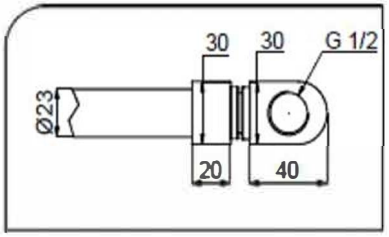
30
30
G 1/2
Ø23
20
40

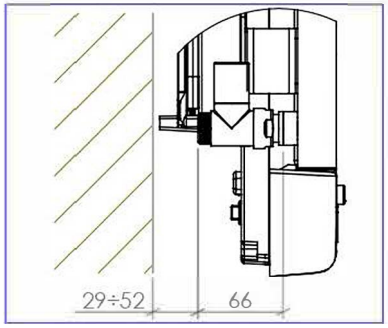
29÷52
66

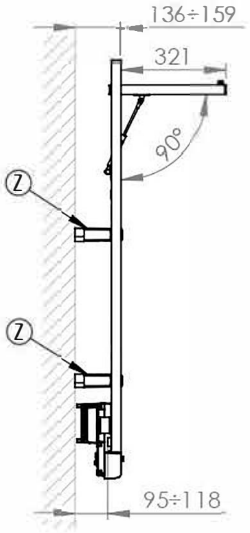
136÷159
321
90°
Z
Z
95÷118

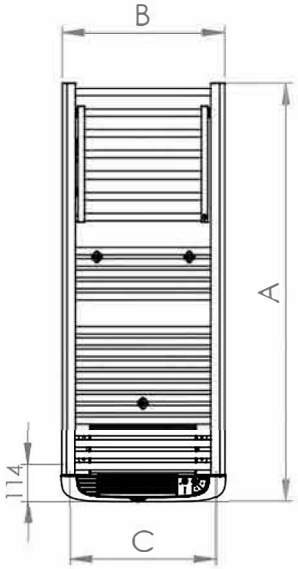
B
A
114
C

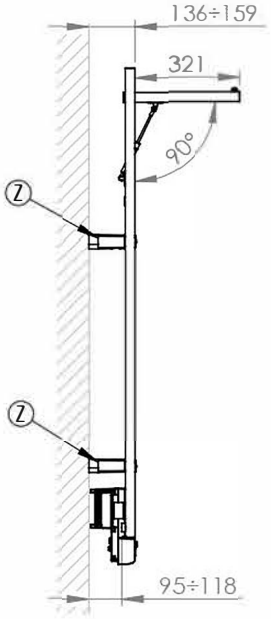
136÷159
321
90°
Z
Z
95÷118

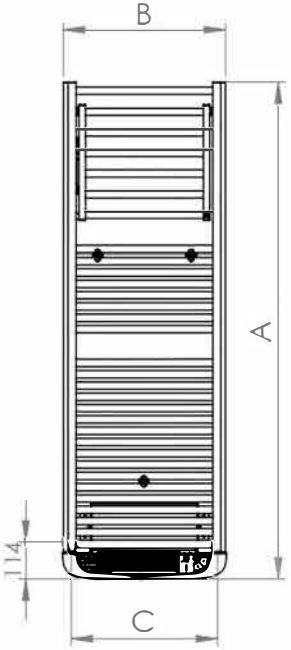
B
A
114
C